NÁVOD K POUŽITÍ

Elektrický přímotop 2kW

UEL26001 (ZSP200S)

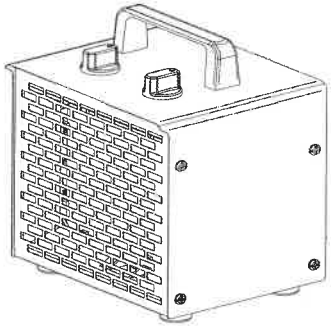

Obrázek č. 1 – Elektrické topidlo UEL2600

Děkujeme, že používáte elektrické topidlo UEL26001. Tento návod obsahuje informace pro bezpečné používání, instalaci, čištění, údržbu a likvidaci výrobku.

Před použitím si návod pečlivě přečtěte a uchovejte jej pro pozdější potřebu. Výrobek používejte pouze v souladu s určeným účelem a pokyny uvedenými v tomto dokumentu.

Návod k použití – česká verze

Rev. 07/2026

OBSAH

OBSAH 2
1. URČENÉ POUŽITÍ 3
2. POPIS ZAŘÍZENÍ 3
3. ŠTÍTEK VÝROBKU A POUŽITÉ SYMBOLY 4
4. BEZPEČNOSTNÍ POKYNY 6
5. INSTALACE A UVEDENÍ DO PROVOZU 7
6. POSTUP POUŽITÍ 7
7. PROVOZNÍ NASTAVENÍ A OVLÁDACÍ PRVKY 8
8. MOŽNÉ PROBLÉMY A JEJICH ODSTRANĚNÍ 9
9. SKLADOVÁNÍ, ÚDRŽBA A ČIŠTĚNÍ 9
10. TECHNICKÉ PARAMETRY 10
11. POUŽITÉ SOUČÁSTI A NÁHRADNÍ DÍLY 10
12. REKLAMACE A SERVIS 11
13. LIKVIDACE 11
14. KONTAKT NA VÝROBCE / DOVOZCE 11
15. EU PROHLÁŠENÍ O SHODĚ 13

1. URČENÉ POUŽITÍ

Elektrické topidlo UEL26001 je přenosný horkovzdušný ventilátor s elektrickým topným tělesem a ventilátorem, určený k dočasnému vytápění vnitřních suchých prostor. Výrobek je vhodný pouze pro dobře izolované prostory nebo občasné používání.

Výrobek je určen pro použití v domácnostech a obdobných vnitřních prostorách s nízkou prašností, například v dílnách, skladech, garážích nebo technických místnostech, pokud jsou splněny podmínky bezpečného provozu uvedené v tomto návodu.

- Výrobek používejte pouze ve vnitřním, suchém prostředí.
- Výrobek není určen pro venkovní použití, koupelny, sprchy, okolí bazénů, mokré nebo vlhké prostory.
- Výrobek není určen pro použití v prostředí s nebezpečím výbuchu, v blízkosti hořlavých kapalin, plynů, prachu nebo par.
- Výrobek nesmí být používán k sušení oděvů, textilií ani jiných předmětů.
- Jakékoliv jiné použití, než uvedené v tomto návodu je považováno za nesprávné a může vést k požáru, úrazu elektrickým proudem nebo poškození výrobku.

2. POPIS ZAŘÍZENÍ

Topidlo je vybaveno ventilátorem, topným tělesem, přepínačem výkonu, termostatem a samočinně vratnou tepelnou ochranou. Termostat snímá teplotu nasávaného vzduchu a podle nastavení zapíná nebo vypíná topné těleso. Při přehřátí tepelná ochrana odpojí topné těleso, aby byla zajištěna bezpečnost provozu.

Při prvním použití se může krátkodobě objevit mírný kouř nebo zápach. Jedná se o běžný jev způsobený zahřátím ochranných zbytků z výroby. Pokud kouř nebo zápach přetrvává, výrobek vypněte, odpojte od sítě a kontaktujte servis.

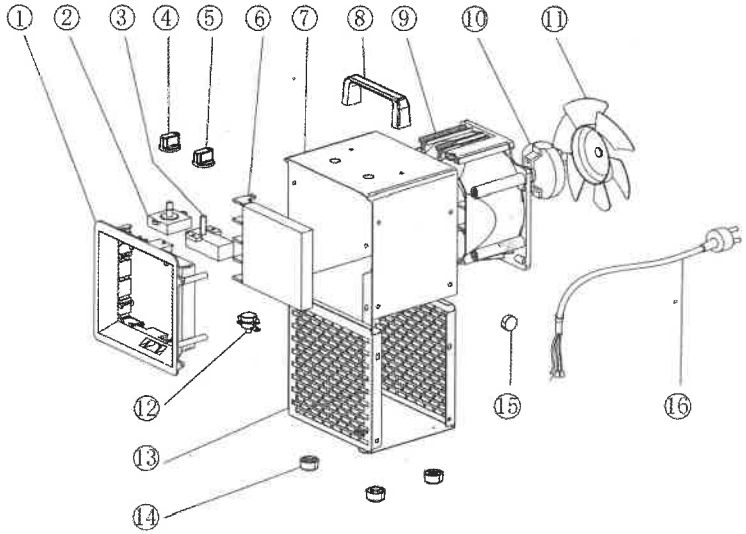

Obrázek č. 2 – Popis hlavních částí výrobku

Číslo	Popis části
1	Přední kryt / mřížka
2	Spínací a ovládací část
3	Termostat
4	Ovládací knoflík výkonu
5	Ovládací knoflík termostatu
6	Topné těleso
7	Horní kryt
8	Rukojeť
9	Vzduchový kanál
10	Motor
11	Ventilátor
12	Tepelná ochrana / termostat
13	Základna / tělo výrobku
14	Nožky
15	Průchodka / uchycení kabelu
16	Napájecí kabel se zástrčkou

3. ŠTÍTEK VÝROBKU A POUŽITÉ SYMBOLY

Každý kus výrobku je opatřen čitelným, trvalým a odolným identifikačním štítkem umístěným na hlavní části výrobku. Štítek nesmí být odstraněn, poškozen ani překryt. Při reklamaci nebo servisním zásahu vždy uvádějte model výrobku a další identifikační údaje ze štítku.

Elektrický přímotop 2kW/ Elektrický priamotop 2 kW/ Електрическа печка 2kW/ Elektryczny grzejnik konwektorowy 2 kW

Typ/Тип: UEL26001 (ZSP200S)

Výrobce/Výrobca /Производител/ Producent	Ningbo Zhensheng Electric Appliances Co., Ltd. No. 18, Wei Er Road, Fanshi Industrial Area, Longshan Town Cixi City, Ningbo, P. R. China
Dovozce/Dovozca/ Вносител/ Importer: Meva	MEVA-TEC s.r.o. Chelčického 1228, 413 01 Roudnice nad Labem Česká republika prodej@mevatec.cz / +420 416 823 181 www.mevatec.cz
S/N:	[doplnit]
Napájení/Napájanie/ Захранване/ Zasilanie	220-240 V~, 50 Hz
Příkon/Príkon/ Мощност/ Pobór mocy:	2000 W

VÝSTRAHA: NEZAKRÝVAT, HROZÍ PŘEHRÁTÍ!/**VÝSTRAHA**: NEZAKRÝVAŤ, HROZÍ PREHRIATIE!/**ВНИМАНИЕ**: НЕ ПОКРИВАЙТЕ, ОПАСНОСТ ОТ ПРЕГРЯВАНЕ!/**PRZESTROGA**: NIE ZAKRYWAĆ – RYZYKO PRZEGRZANIA!



Symbol	Význam
	Před použitím si přečtěte návod k použití.
	Nezakrývat. Zakrytí topidla může způsobit přehřátí a požár.
	Elektrické zařízení nepatří do směsného komunálního odpadu. Odevzdejte jej k oddělenému sběru elektroodpadu.
	Označení CE – výrobek splňuje příslušné požadavky harmonizačních právních předpisů EU.
	Výrobek je určen pouze pro použití ve vnitřních prostorech.

4. BEZPEČNOSTNÍ POKYNY



VAROVÁNÍ: Před použitím si přečtěte všechny bezpečnostní pokyny. Nedodržení pokynů může způsobit požár, úraz elektrickým proudem, popálení nebo poškození výrobku.

OBECNÉ BEZPEČNOSTNÍ POKYNY

- **VÝSTRAHA: Aby se zabránilo přehřátí, nezakrývejte topidlo.**
- **VÝSTRAHA: Nepoužívejte toto topidlo v malých místnostech, jsou-li v nich osoby, které nejsou schopny místnost samy opustit, není-li zajištěn trvalý dohled.**
- **VÝSTRAHA: Pro snížení rizika požáru udržujte textilie, závěsy a jiné hořlavé materiály ve vzdálenosti nejméně 1 m od výstupu vzduchu topidla.**
- Nepoužívejte toto topidlo v bezprostředním okolí vany, sprchy nebo plaveckého bazénu.
- Topidlo nesmí být umístěno těsně pod elektrickou zásuvkou.
- Topidlo nepoužívejte s programátorem, časovačem, samostatným dálkovým ovládacím systémem ani jiným zařízením, které může topidlo automaticky zapnout.
- Topidlo nepoužívejte v místnostech, kde se používají nebo skladují hořlavé kapaliny, plyny nebo jiné snadno zápalné látky.
- Používejte topidlo pouze ve svislé provozní poloze na vodorovném, stabilním a nehořlavém povrchu.
- Topidlo musí být během provozu pod dohledem. Nenechávejte jej zapnuté bez dozoru.
- Nezakrývejte mřížky pro vstup a výstup vzduchu a neumisťujte výrobek tak, aby mohlo dojít k omezení proudění vzduchu.
- Na výrobek nestavte žádné předměty a výrobek nepoužívejte k sušení oděvů.
- Výrobek nepoužívejte, pokud spadl, je viditelně poškozen nebo nepracuje správně.

BEZPEČNOST DĚTÍ A OSOB SE SNÍŽENOU SCHOPNOSTÍ

- Děti mladší 3 let se musí držet mimo dosah spotřebiče, pokud nejsou pod trvalým dohledem.
- Děti od 3 do 8 let smí spotřebič pouze zapnout nebo vypnout, a to pouze pokud je umístěn nebo instalován v určené běžné provozní poloze a děti jsou pod dohledem nebo byly poučeny o bezpečném používání a rozumí možným rizikům.
- Děti od 3 do 8 let nesmí spotřebič připojovat do zásuvky, regulovat, čistit ani provádět uživatelskou údržbu.
- Tento spotřebič mohou používat děti od 8 let a osoby se sníženými fyzickými, smyslovými nebo mentálními schopnostmi nebo nedostatkem zkušeností a znalostí, pokud jsou pod dohledem nebo byly poučeny o bezpečném používání spotřebiče a rozumí souvisejícím nebezpečím.
- Děti si se spotřebičem nesmí hrát.
- Čištění a uživatelskou údržbu nesmí provádět děti bez dozoru.



UPOZORNĚNÍ: Některé části výrobku se mohou během provozu velmi zahřát a způsobit popálení. Zvláštní pozornost je nutná v přítomnosti dětí a zranitelných osob.

ELEKTRICKÁ BEZPEČNOST

- Výrobek připojujte pouze do zásuvky odpovídající jmenovitému napětí 220–240 V~, 50 Hz a s ochranným vodičem.
- Před použitím zkontrolujte, zda napájecí kabel a zástrčka nejsou poškozené.
- Pokud je napájecí kabel poškozen, musí jej vyměnit výrobce, jeho servisní zástupce nebo obdobně kvalifikovaná osoba, aby se zabránilo nebezpečí.
- Nemanipulujte se zástrčkou ani spotřebičem mokrýma rukama.
- Nevytahujte zástrčku ze zásuvky tahem za kabel. Vždy uchopte zástrčku.
- Nepoužívejte prodlužovací kabel, pokud to není nezbytné. Pokud jej musíte použít, musí být plně rozvinutý, vhodně dimenzovaný a v bezvadném stavu.
- Nepřipojujte do stejné zásuvky další spotřebiče s vysokým příkonem.
- Před čištěním, údržbou, přemístěním nebo pokud výrobek delší dobu nepoužíváte, výrobek vypněte a odpojte ze zásuvky.
- Opravy a zásahy do elektrických částí smí provádět pouze kvalifikovaná osoba.

UMÍSTĚNÍ A POŽÁRNÍ BEZPEČNOST

- Topidlo používejte pouze ve svislé poloze.
- Topidlo neumisťujte na pohyblivé, nestabilní nebo snadno převrhnutelné povrchy.
- Topidlo nepoužívejte v blízkosti záclon, závěsů, lůžkovin, papíru, plastů, nábytku ani jiných hořlavých předmětů. Pro snížení rizika požáru udržujte textilie, závěsy a jiné hořlavé materiály ve vzdálenosti nejméně 1 m od výstupu vzduchu topidla.
- Nesměřujte výstup horkého vzduchu na hořlavé materiály nacházející se ve vzdálenosti menší než 1 m od výstupu vzduchu topidla.
- Výstupní mřížka se během provozu silně zahřívá. Nedotýkejte se jí během provozu ani bezprostředně po vypnutí. Před přemístěním, čištěním nebo uložením nechte topidlo zcela vychladnout.
- Udržujte vstupní a výstupní mřížku čistou a volnou.

5. INSTALACE A UVEDENÍ DO PROVOZU

Vyjměte výrobek z obalu a zkontrolujte, zda není poškozený.
Odstraňte veškerý obalový materiál. Obaly uchovávejte mimo dosah dětí.
Postavte topidlo na stabilní, rovný a nehořlavý povrch ve svislé poloze.
Zkontrolujte, že vstupní a výstupní mřížky nejsou zakryté a že je okolo výrobku dostatečný volný prostor. Před výstupem horkého vzduchu udržujte textilie, závěsy a ostatní hořlavé materiály ve vzdálenosti nejméně 1 m.
Zkontrolujte, že ovládací spínač je v poloze 0 / vypnuto.
Zapojte zástrčku do odpovídající síťové zásuvky 220–240 V~, 50 Hz.
Při prvním spuštění zajistěte větrání místnosti, protože se může krátkodobě objevit mírný zápach nebo kouř.

6. POSTUP POUŽITÍ

ZAPNUTÍ TOPIDLA

Připojte napájecí kabel do zásuvky.
Otočte ovládací knoflík režimu z polohy 0 do požadované polohy.

Zvolte režim ventilátoru, střední výkon nebo maximální výkon podle potřeby.
Po dosažení požadované tepelné pohody v místnosti pomalu otáčejte termostatem směrem k poloze MIN, dokud termostat nevypne topné těleso.
Při poklesu teploty bude termostat topné těleso automaticky znovu zapínat a tím přibližně udržovat zvolenou úroveň teploty.

VYPNUTÍ TOPIDLA

Otočte ovládací knoflík režimu do polohy 0.
Po ukončení používání vytáhněte zástrčku ze zásuvky.
Před přemístěním nebo uložením nechte výrobek zcela vychladnout.

NASTAVENÍ TERMOSTATU

Termostat umožňuje plynule nastavit požadovanou úroveň tepelné pohody mezi polohami MIN a MAX. Ovládací stupnice neudává konkrétní teplotu ve °C. Po dosažení zvolené úrovně termostat topné těleso vypíná a při poklesu teploty jej opět zapíná.

TEPELNÁ OCHRANA

Výrobek je vybaven samočinně vratnou tepelnou ochranou. Pokud dojde k překročení mezní teploty, ochrana odpojí napájení topného tělesa. Po vychladnutí může dojít k opětovnému obnovení funkce. Pokud se ochrana aktivuje opakovaně, výrobek vypněte, odpojte od sítě a kontaktujte servis.

7. PROVOZNÍ NASTAVENÍ A OVLÁDACÍ PRVKY

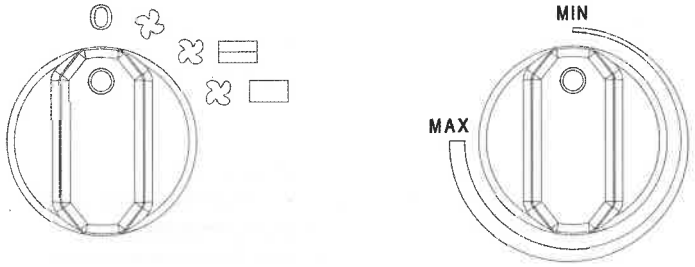

Obrázek č. 3 – Ovládací knoflíky výkonu a termostatu

Ovládací symbol / poloha	Funkce
0	Vypnuto
Ventilátor	Provoz ventilátoru bez ohřevu
Střední výkon	Topný režim se sníženým výkonem
Maximální výkon	Topný režim s maximálním výkonem 2000 W
MIN / MAX	Plynulé nastavení termostatu od minimální po maximální úroveň

8. MOŽNÉ PROBLÉMY A JEJICH ODSTRANĚNÍ

Problém	Pravděpodobná příčina	Řešení
Motor pracuje, ale topidlo netopí.	Poškozený termostat, spínač, topné těleso nebo tepelná ochrana.	Výrobek vypněte, odpojte od sítě a kontaktujte servis. Součásti smí měnit pouze kvalifikovaná osoba.
Motor nepracuje, ale topné těleso je horké.	Závada motoru, zastavený ventilátor nebo poškozený spínač.	Výrobek ihned vypněte a odpojte od sítě. Nepoužívejte jej do provedení odborné kontroly.
Výrobek vůbec nepracuje.	Není připojen k napájení, závada zásuvky, přerušený elektrický obvod nebo poškozený spínač.	Zkontrolujte připojení a zásuvku. Pokud problém přetrvává, kontaktujte servis.
Snížené proudění vzduchu.	Znečištěná nebo zablokovaná mřížka / vzduchový kanál, případně závada motoru.	Výrobek vypněte, odpojte od sítě, nechte vychladnout a očistěte mřížky. Pokud se stav nezlepší, kontaktujte servis.
Výrobek se vypíná nebo přerušovaně netopí.	Aktivace tepelné ochrany, zakrytí mřížek, nedostatečné proudění vzduchu nebo příliš vysoká okolní teplota.	Odstraňte překážky proudění vzduchu, nechte výrobek vychladnout a znovu jej spusťte. Při opakování závady kontaktujte servis.
Neobvyklý zápach, kouř nebo hluk.	Zbytky z výroby při prvním použití, znečištění, cizí předmět, nebo závada vnitřní části.	Při prvním použití krátkodobě vyvětrejte. Pokud je zápach, kouř nebo hluk silný nebo přetrvává, výrobek vypněte a kontaktujte servis.

9. SKLADOVÁNÍ, ÚDRŽBA A ČIŠTĚNÍ

SKLADOVÁNÍ

- Před uložením výrobek vypněte, odpojte od sítě a nechte zcela vychladnout.
- Výrobek skladujte v suchém, čistém a vnitřním prostoru chráněném před prachem, mrazem, vlhkostí a mechanickým poškozením.
- Napájecí kabel nepřehýbejte do ostrých zlomů a nepokládejte na něj těžké předměty.
- Při opětovném použití po delším skladování zkontrolujte stav kabelu, zástrčky, krytů, mřížek a ovládacích prvků.

ÚDRŽBA A ČIŠTĚNÍ

- Před čištěním vždy výrobek vypněte, odpojte od zásuvky a nechte vychladnout.
- Povrch čistěte suchým nebo mírně navlhčeným měkkým hadříkem.
- Nepoužívejte agresivní čisticí prostředky, rozpouštědla, abrazivní prostředky ani proud vody.
- Vstupní a výstupní mřížky pravidelně čistěte od prachu. Nepoužívejte ostré předměty, které by mohly poškodit topné těleso nebo ventilátor.
- Výrobek neponořujte do vody ani jiných kapalin.
- Výrobek doporučujeme nechat nejméně jednou ročně zkontrolovat kvalifikovanou osobou, zejména při intenzivním používání.

10. TECHNICKÉ PARAMETRY

Parametr	Hodnota
Název výrobku	Elektrické topidlo
Typ	UEL26001
Jmenovité napětí	220–240 V~
Jmenovitý kmitočet	50 Hz
Jmenovitý příkon	2000 W
Nastavení výkonu	1000 / 2000 W
Regulace termostatu	plynulá, MIN–MAX
Třída ochrany	I
Krytí	IP20 – pouze suché vnitřní prostředí
Rozměry výrobku	cca 14,3 × 13 × 18,1 cm
Hmotnost netto	cca 1,2 kg
Typ instalace	Přenosný spotřebič, provoz ve svislé poloze

11. POUŽITÉ SOUČÁSTI A NÁHRADNÍ DÍLY

HLAVNÍ POUŽITÉ SOUČÁSTI

- PTC topné těleso
- Ventilátor a motor ventilátoru
- Ovládací spínač výkonu
- Termostat
- Samočinně vratná tepelná ochrana
- Kovový kryt a ochranné mřížky
- Rukojeť a nožky
- Napájecí kabel se zástrčkou

NÁHRADNÍ DÍLY A SERVIS

Používejte pouze originální náhradní díly nebo náhradní díly výslovně schválené výrobcem pro tento model. Výměnu napájecího kabelu, spínače, termostatu, tepelné ochrany, motoru nebo topného tělesa smí provádět pouze servis uvedený níže.
Neodborný zásah do výrobku může vést ke ztrátě záruky a ke vzniku nebezpečí požáru nebo úrazu elektrickým proudem.

12. OPRAVY A SERVIS

Záruční i mimozáruční opravy tohoto výrobku provádí:

MEVA-TEC s.r.o.

Tel.:+420 416 823 181

Chelčického 1228

E-mail: prodej@mevatec.cz

41301 Roudnice nad Labem, Česká republika

Internet: www.mevatec.cz

13. LIKVIDACE

Výrobek je elektrické a elektronické zařízení. Po skončení životnosti jej nevyhazujte do směsného komunálního odpadu. Odevzdejte jej na určeném sběrném místě pro elektroodpad nebo postupujte podle pokynů prodejce, dovozce nebo místně příslušného systému zpětného odběru.

V zájmu ochrany životního prostředí se zařízení po skončení životnosti nesmí vyhazovat do domovního odpadu. Likvidace se musí provést v souladu s místními předpisy prostřednictvím příslušných sběrných míst. Zařízení zlikvidujte v souladu se směrnicí o nakládání se starými elektrickými a elektronickými zařízeními 2012/19/EU – WEEE (Waste Electrical and Electronic Equipment).

Ekologická likvidace elektroodpadu je zajištěna prostřednictvím kolektivního systému (ASEKOL, a.s.). Sběrná místa elektroodpadu a další informace jsou uvedeny na stránkách: www.asekol.cz. Pokud máte otázky, kontaktujte příslušný komunální úřad, který má na starosti likvidaci.



14. KONTAKT NA VÝROBCE / DOVOZCE

Subjekt	Údaje
Výrobce	Ningbo Zhensheng Electric Appliances Co., Ltd. No. 18, Wei Er Road, Fanshi Industrial Area, Longshan Town Cixi City, Ningbo, P. R. China
Dovozce	MEVA-TEC s.r.o., Chelčického 1228, 41301 Roudnice nad Labem, Česká republika prodej@mevatec.cz, +420 416 823 181 www.mevatec.cz
Servisní kontakt	MEVA-TEC s.r.o. Tel.:+420 416 823 181